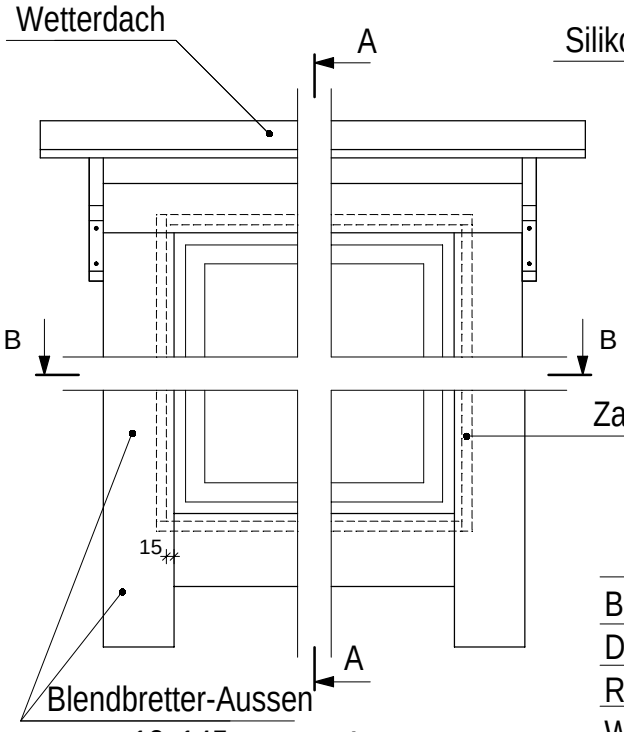

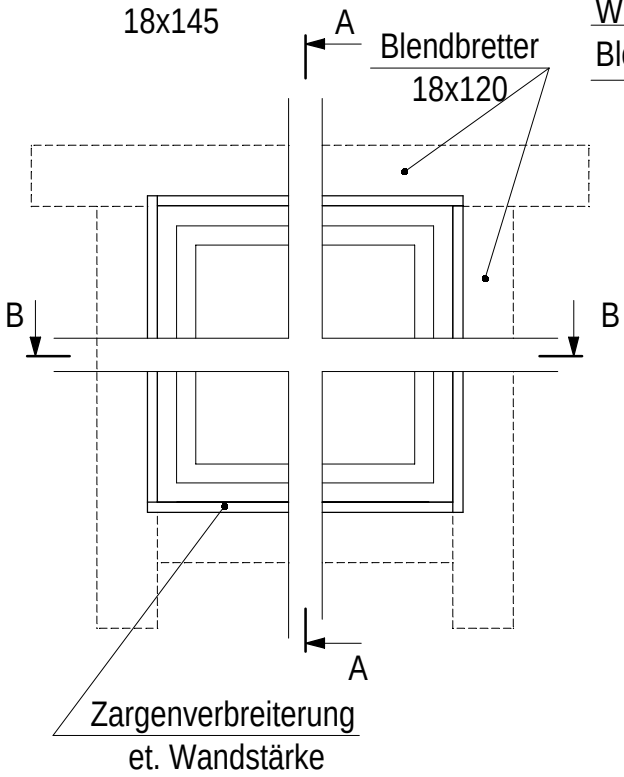

A - A

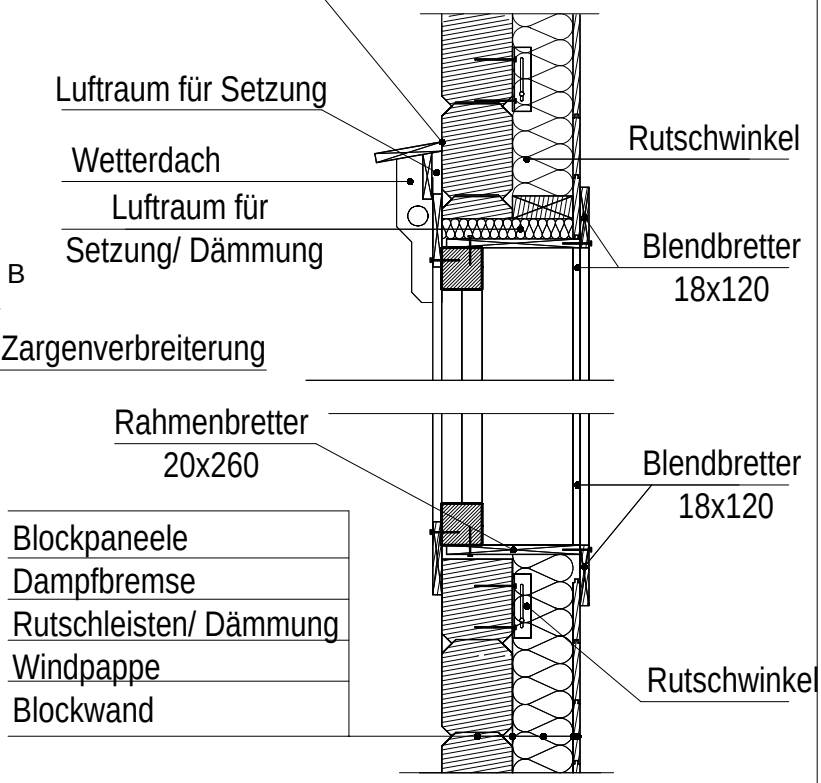

B - B

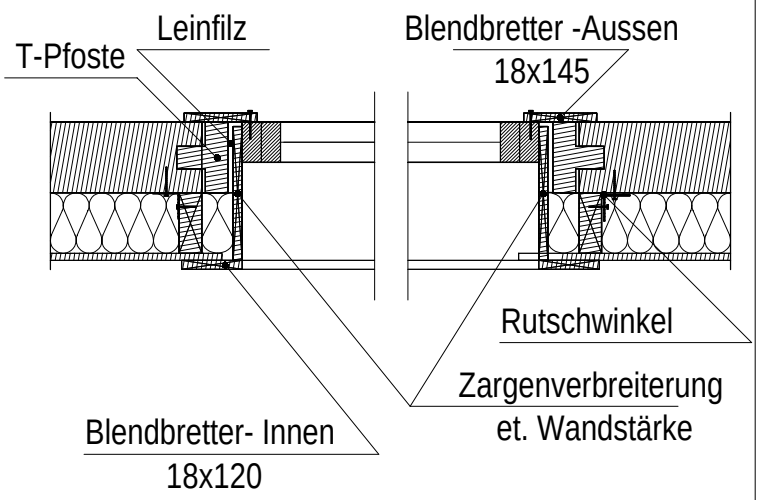

EINBAU FENSTER/ TÜREN
M 1/15